www.ersatzteil-service.de

Güde®

94124

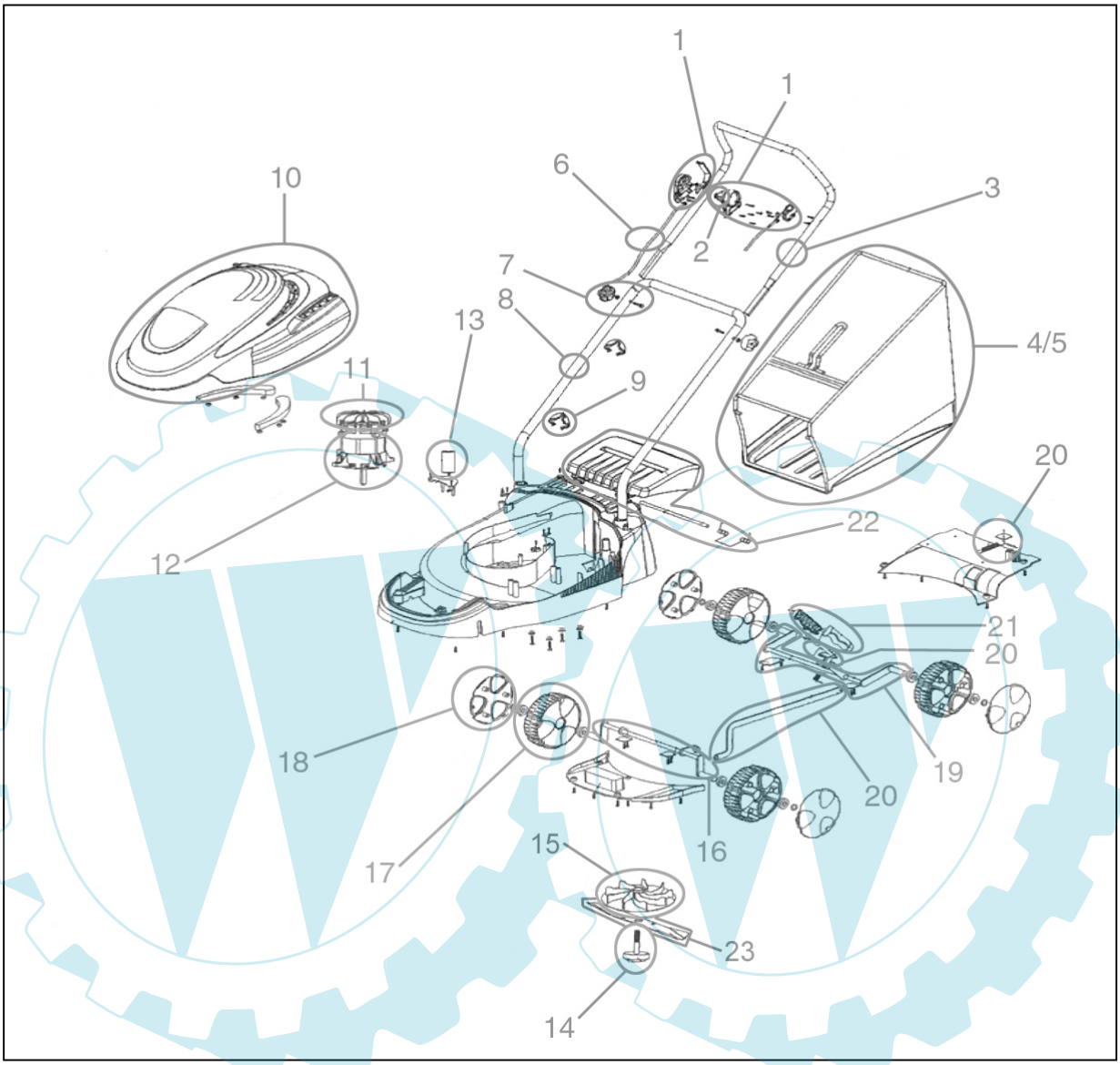

Ihr Ersatzteilspezialist im Internet

Güde®

94124

Pos.-Nr.	Ersatzteil-Nr.	Bezeichnung	Pos.-Nr.	Ersatzteil-Nr.	Bezeichnung
001	94124-01001	Schalter komplett	013	94124-01013	Kondensator
002	94124-01002	Schalter	014	94124-01014	Schraube Messer
003	94124-01003	Oberer Holm	015	94124-01015	Lüfterrad unten
004	94124-01004	Gestänge Grasfangsack	016	94124-01016	Achse vorne komplett
005	94124-01005	Grasfangsack	017	94124-01017	Rad komplett
006	94124-01006	Kabel	018	94124-01018	Radabdeckung
007	94124-01007	Feststellknopf komplett	019	94124-01019	Achse hinten komplett
008	94124-01008	Unterer Holm	020	94124-01020	Höhenverstellung komplett
009	94124-01009	Kabelklemme	021	94124-01021	Griff komplett
010	94124-01010	Abdeckung	022	94124-01022	Heckklappe komplett
011	94124-01011	Lüfterrad Motor	023	94124-01023	Ersatzmesser
012	94124-01012	Elektromotor	o.Abb.	94124-01024	Kabelzugentlastung